Vulkan seit 1898
REGO - Lighting GmbH
Industriestraße- 6, 74927 Eschelbronn
Tel.: 06226 - 78439-15
E-Mail: info@rego-lighting.de
www.rego-lighting.de
NORDEON Kooperationspartner

V3130 LED

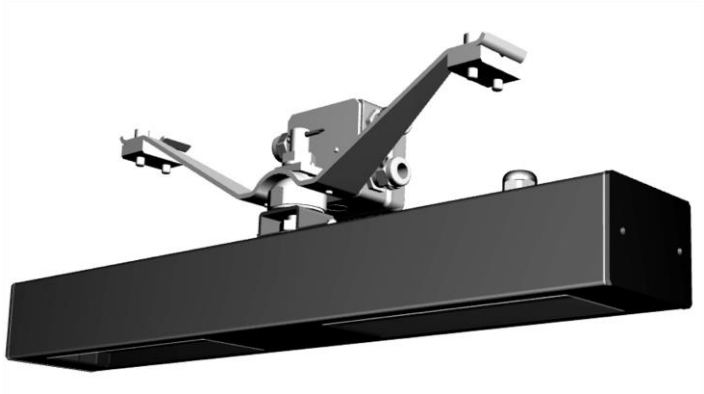

Alle Komponenten sind auf eine sehr lange Lebensdauer von 100.000 Std. ausgelegt

Glattes Aluminiumgehäuse, ohne schmutzanfällige Kühlrippen

Schmale Bauform für reduzierte Sichtbarkeit

Keine Lichtverschmutzung durch gerichtetes Licht

LED Seilleuchte

Leuchtenkörper
- o Leuchtengehäuse aus hochwertigem Aluminium Strangpressprofil, welches als Kühlkörper fungiert und für optimales und effizientes Wärmemanagement.
- o Pulverbeschichtet in DB703 oder nach Wahl.
- o Schmales Design für reduzierte Sichtbarkeit
- o Aufhängung aus Edelstahl, Schrauben und Verbindungsteile aus Edelstahl
- o Aufnahmevorrichtung für Überspannungsseile 8-12mm
- o Flaches Gehäusedesign,

Abdeckung
- o Abdeckungen aus planem Einscheibensicherheitsglas, bündig von innen in das Gehäuse eingesetzt
- o Einfache Reinigung der bündig eingesetzte ESG-Scheiben
- o Wartungsfreies Konzept
- o Witterungsbeständige EPDM-Dichtung

LED-Technik
- o Ausführungen mit 2 LED-Boards mit je 16 High-Power-LEDs mit bis zu 160 lm/W
- o Lichtstromrückgang L80/B10 bei 100.000h
- o Aluminium-Kern-Leiterplatte für optimales Wärmemanagement
- o Integrierte, elektronisch geregelte Temperaturüberwachung

Optik
- o Auswahl von verschieden Lichtverteilungen für verschiedene Anwendungen um eine normgerechte Ausleuchtung von Straßen gemäß EN 13201zu gewährleisten
- o Linsenoptiken aus PMMA in Multi Layer Technologie
- o Materialschonende Federbefestigung von Optik und LED

Lichtregelung / -steuerung
Wahlweise mit verschiedenen Dimmfunktionen erhältlich:
- o Konstantlichtstromregelung „Constant Lumen Management" (CLM)
- o Autarke Leistungsreduzierung für den Betrieb in Netzen ohne Steuersignal (LRA)
- o Leistungsreduzierung durch Abschalten einer Steuerleitung (LRT)

Elektronik
- o Elektronisches Betriebsgerät mit sehr langer Lebensdauer von 100.000 h bei max. 10% Ausfall
- o Thermische Überwachung der LED-Einheit und dem Betriebsgerät
- o Integrierter Überspannungsschutz /Stoßspannungsfestigkeit von 6kV (L-N) und 8kV (L/N – Erde). Mit Zusatzbaustein z.B. 10kA auf Anfrage erhältlich.

Technische Daten:

Lackierung:	DB703, weitere auf Anfrage
Schutzart:	IP65
Schutzklasse:	I oder II
Schlagfestigkeit:	IK10
Lichtfarbe:	4000K (Neutralweiß), 3000K (Warmweiß)
Windangriffs-flächen:	Seite: A = 0,05 m^2
Gewicht:	ca. 5,7 kg
Systemleistung:	23W bis 71W
Lichtstrom:	2300lm bis 6900lm - L80/B10 bei 100.000h

Abmessungen:

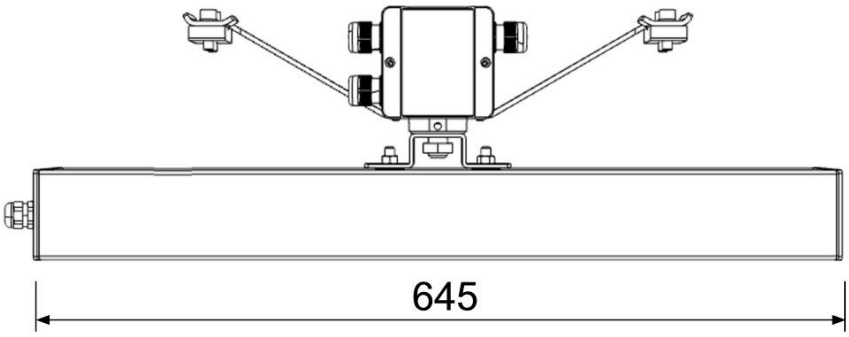

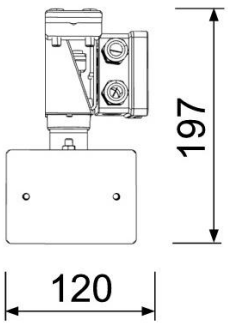

Alle Maße in mm

Die in dieser Publikation verwendeten Daten und Bilder sind unverbindlich und können sich infolge technischer Entwicklungen verändern. 02/2016